AV 系列动态安装支臂

倾斜和旋转·紧凑型

- **直观的抓握和移动操作，提升了用户体验**
  无须使用旋钮或工具即可重新定位显示屏
- **工厂组装，即时使用**

产品详情

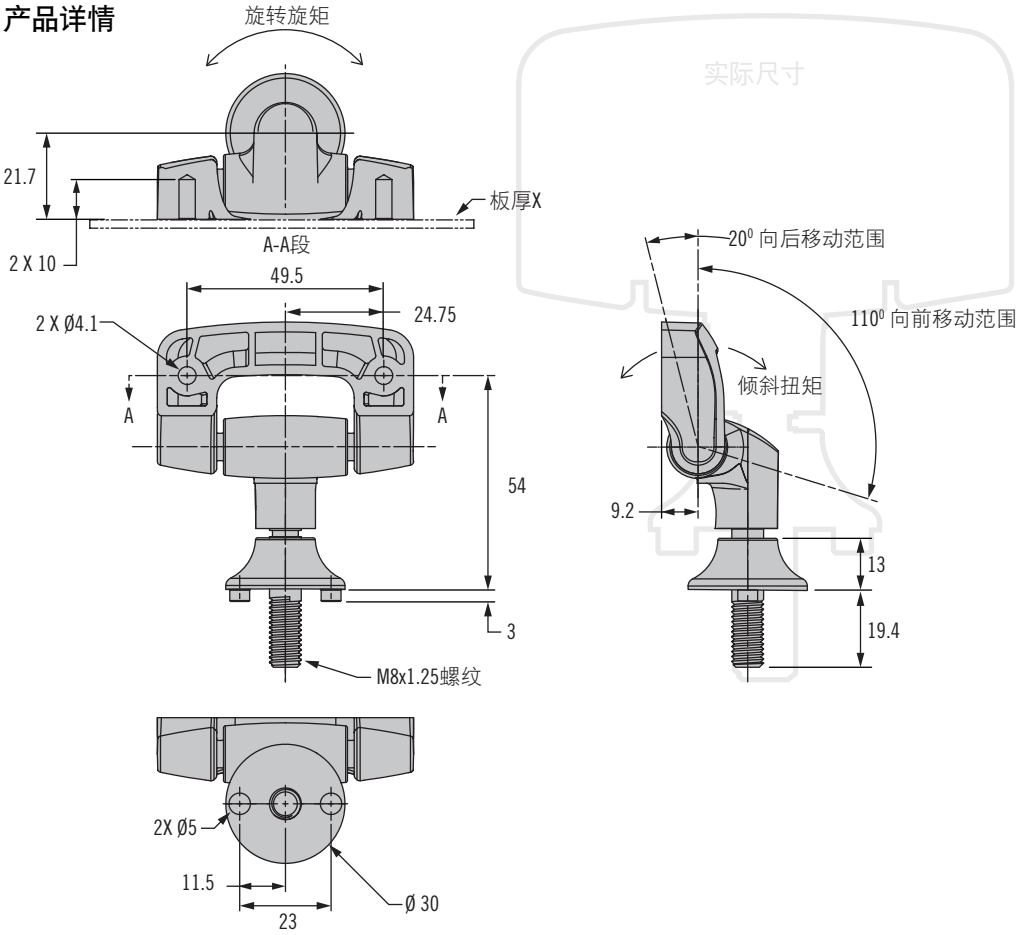

安装说明

1. 确定预设安装位置
2. 如图示使用M8螺母(不提供)

注意: 由于面板材料各有不同，安装者有责任确保待安装产品的材料和结构要适合安装，且所选的零部件可提供足够的支撑

3. 使用推荐的自攻螺钉或同型螺钉固定显示器支臂托架。

安装

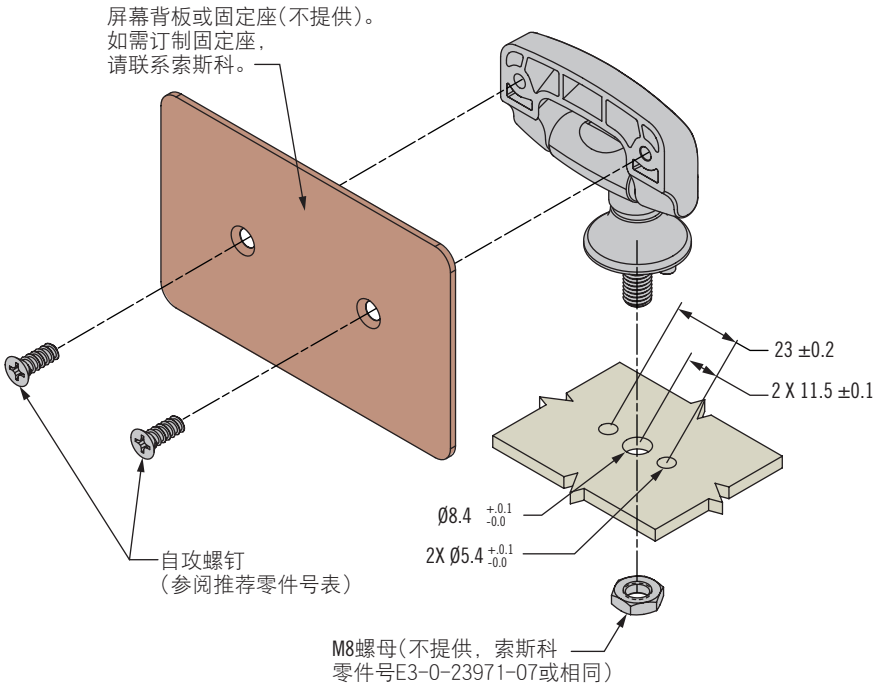

其他可用选项。有关种类、零件号、安装及规格的详细信息，请访问

INFO CLIC **www.southco.com/AV**

尺寸单位为毫米，除非另有声明

southco® CONNECT · CREATE · INNOVATE

AV 系列动态安装支臂
倾斜和旋转·紧凑型

规格和型号选择

第一步
确定显示器重量以及安装面到重心之间的距离(d)。

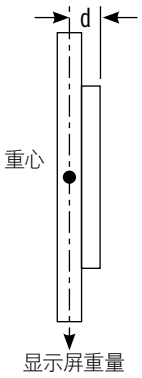

第二步
从下表中确定合适的显示器重量。
灰色区域以外的重量，可考虑使用*索斯科*®
AV-D30系列显示屏支臂。

AV-C20系列—电容与重心之间的距离

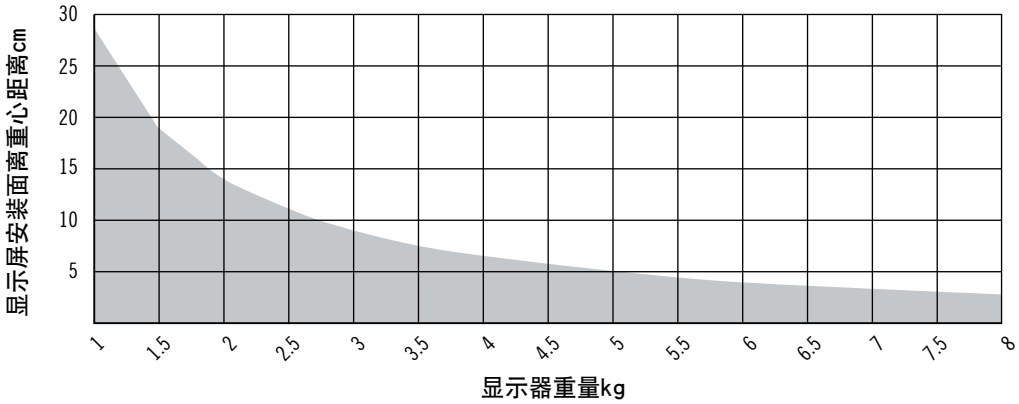

第三步
选择零件号和推荐的显示屏支臂安装五金件。

零件号	倾斜扭矩N•m	旋转扭矩N•m
AV-C20-K101-20	3.62	2.26

推荐的显示屏支臂安装五金件:

板厚X(mm)	平头螺钉 (Southco 螺钉零件号)	盘头 (Southco 螺钉零件号)
1-4	96-79-1	96-79-11
4-7	96-79-2	96-79-12

- 操作顺畅，得心应手
- 无须使用旋钮或工具即可重新定位显示屏
- 所有位置均得到稳固支撑

材料和表面处理
尼龙加玻纤，黑色，不锈钢

性能详述
周期性能：20,000次

最大工作动载荷：100N

平均极限载荷：1000N

其他可用选项。有关种类、零件号、安装及规格的详细信息，请访问

INFO CLIC *www.southco.com/AV*

尺寸单位为毫米，除非另有声明

AV 系列动态安装支臂
倾斜和旋转

- **直观的把握和移动操作，提升了用户体验**
  无须使用旋钮或工具即可重新定位显示屏
  精确控制操作力度，确保良好手感，可减少走位在动载荷的应用下同样可以稳固支撑
- **操作稳定，可重复性强**
- **工厂组装，即时使用**

安装

1. 确定预设安装位置
2. M6x1如图所示使用M6x1螺钉

注意：由于墙面材料各有不同，安装者必须确保倾斜支臂的材料和结构可提供足够的支撑。

3. 使用制造商推荐的零部件固定屏幕
4. 拆下并回收装运夹

产品详情

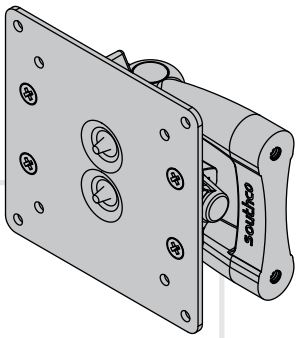

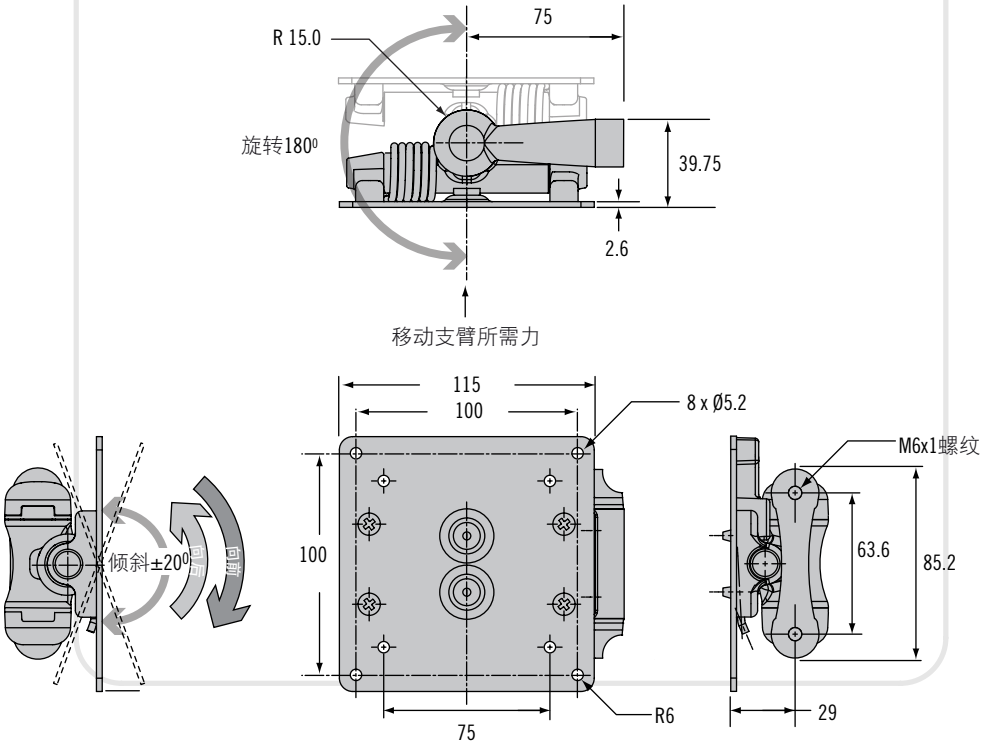

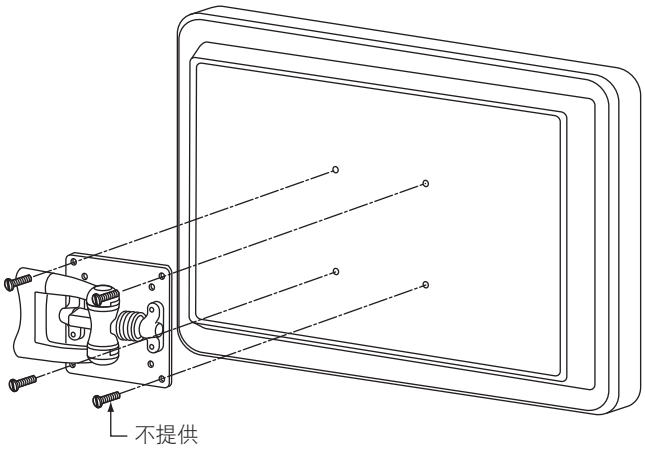

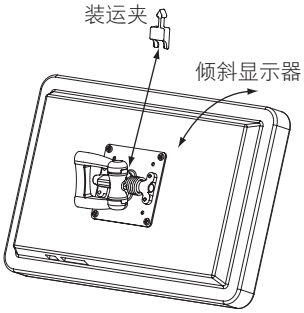

VESA MIS-D, 100, C

*VESA*和*VESA MOUNTING COMPLIANT*是Video Electronics Standards Association的注册商标。

其他可用选项。有关种类、零件号、安装及规格的详细信息，请访问

INFO CLIC **www.southco.com/AV**

尺寸单位为毫米，除非另有声明

AV 系列动态安装支臂
倾斜和旋转

- 操作顺畅，得心应手
- 无须使用旋钮或工具即可重新定位显示屏
- 所有位置均得到稳固支撑

规格和型号选择

第一步

确定显示器重量以及安装面到重心之间的距离(d)。

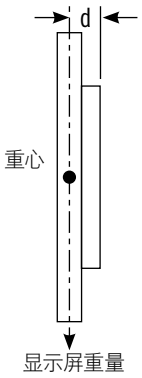

第二步

从下表中选择型号(101、102或103型)。

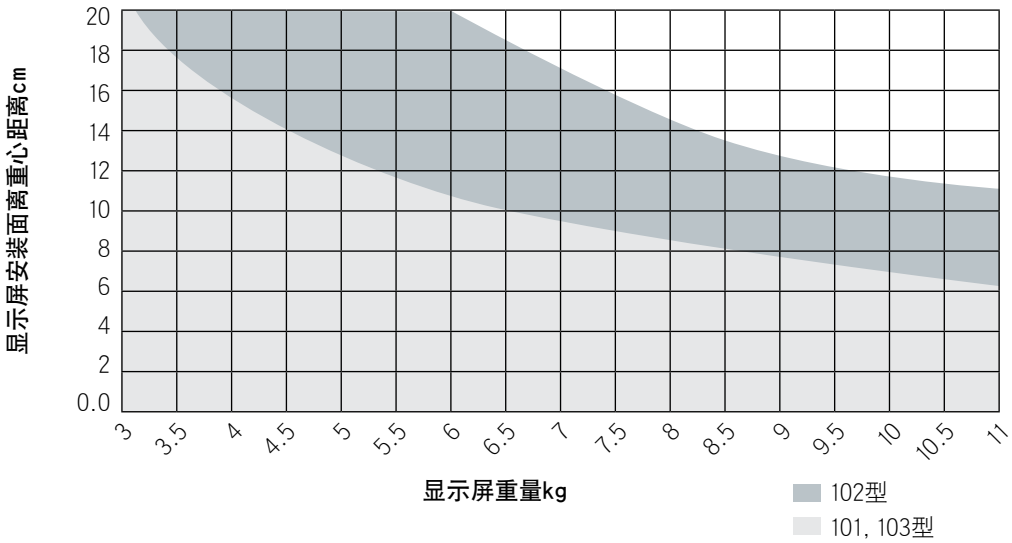

第三步

按下表选择型号和颜色，拟定零件号。

型号	倾斜扭矩N•m		旋转扭矩
	向后	向前	
101	7.9	1.13	2.3
102	15.4	2.26	3.4
103	8.6	6	3.4

AV - D30 - 7K S - F

F	颜色
50	黑色
76	白色

有关安装及操作说明的详细信息，请参考附上的产品说明书，或从索斯科网站下载。

材料和表面处理

铝合金，喷粉处理

性能详述

周期性能：在静扭矩规格±20%范围内可循环20,000次

最大工作动载荷：
101和103型：66N
102型：98N
平均极限负荷：178N

零件号

参阅表格

零件号示例

AV-D30-7K101-50 = 动态支臂，101型，黑色

其他可用选项。有关种类、零件号、安装及规格的详细信息，请访问

INFO CLIC *www.southco.com/AV*

尺寸单位为毫米，除非另有声明

AV 系列动态安装支臂

倾斜和旋转 · 单摆臂 · 双摆臂

- **直观的抓握和移动操作，提升了用户体验**
  无须使用旋钮或工具即可重新定位显示屏
  精确控制操作力度，确保良好手感，减少走位
  在动载荷的应用下同样稳固支撑
- **操作稳定，可重复性强的特点**
- **完全密闭，设计便于清洗**
- **卡入式导线管理盖**
- **工厂组装，即时使用**

倾斜和旋转

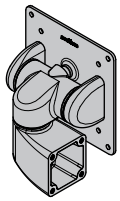

单摆臂

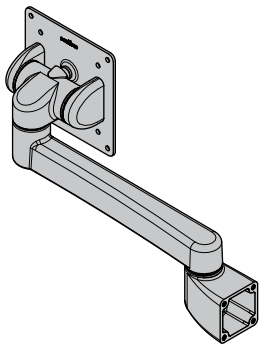

双摆臂

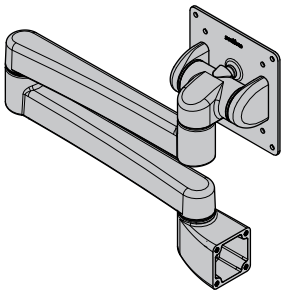

固定板

壁挂式支臂

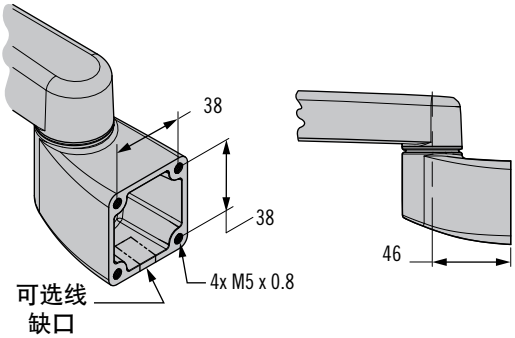

桌面支臂

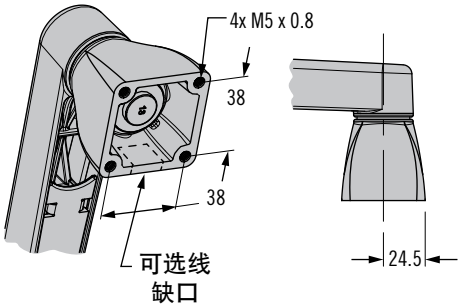

显示屏固定板

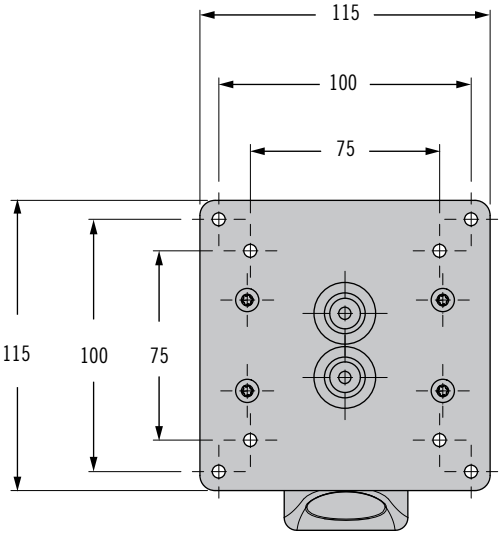

VESA MIS-D, 100, C

*VESA*和*VESA MOUNTING COMPLIANT*是Video Electronics Standards Association的注册商标。

其他可用选项。有关种类、零件号、安装及规格的详细信息，请访问

INFO CLIC **www.southco.com/AV**

尺寸单位为毫米，除非另有声明

southco®
CONNECT · CREATE · INNOVATE

AV 系列动态安装支臂
倾斜和旋转 · 单摆臂 · 双摆臂

- 操作顺畅，得心应手
- 无须使用旋钮或工具即可重新定位显示屏
- 所有位置均得到稳固支撑

倾斜和旋转

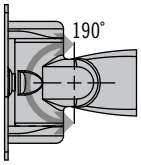

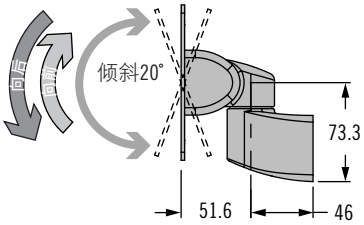

单摆臂

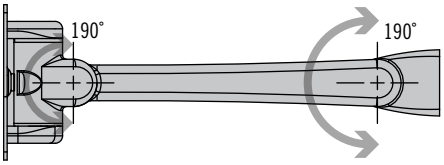

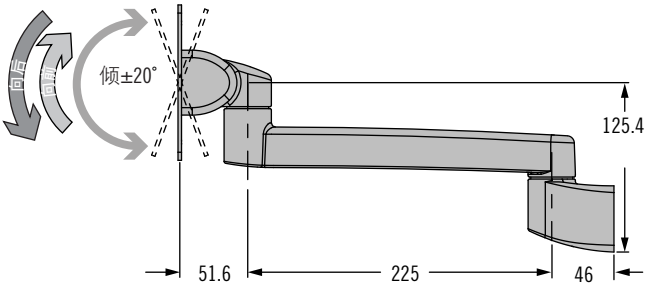

双摆臂

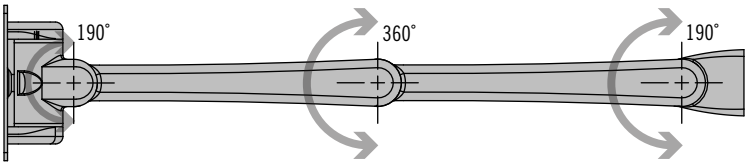

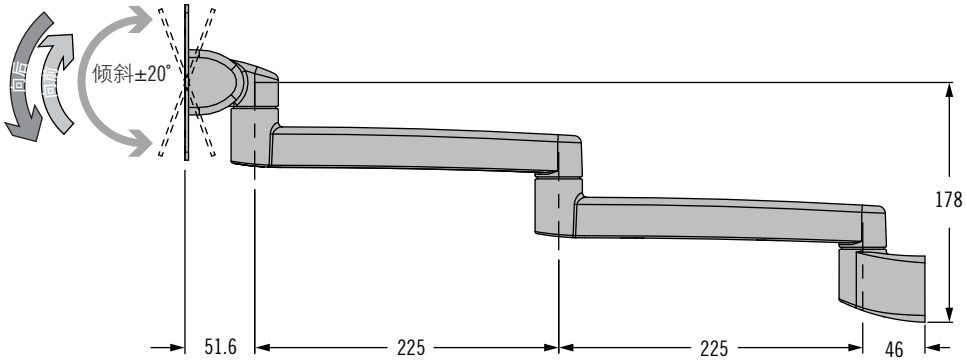

其他可用选项。有关种类、零件号、安装及规格的详细信息，请访问

INFO CLIC **www.southco.com/AV**

southco®
CONNECT · CREATE · INNOVATE

尺寸单位为毫米，除非另有声明

AV 系列动态安装支臂

倾斜和旋转·单摆臂·双摆臂

材料和表面处理

铝合金，粉末喷涂

性能详述

周期性能：20,000次周期。详情请参阅图纸。

附注：支臂适用于不超过5.4kg的屏幕

最大工作动载荷：

101型和103型：70N

102型：100N

平均极限载荷：

倾斜和旋转：1845N

单摆臂：1600N

双摆臂：755N

规格和型号选择

第一步

找出显示器重量，以及安装面与重心之间的距离(d)。

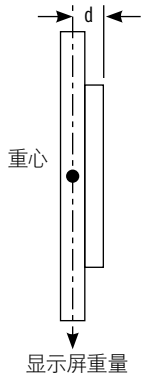

第二步

下表选择型号(101、102或103型)。

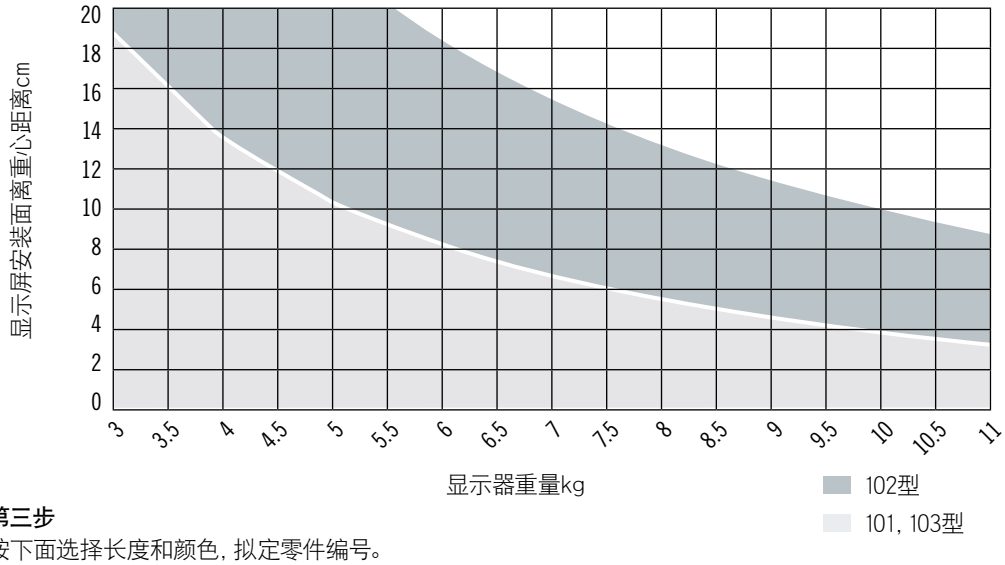

第三步

按下面选择长度和颜色，拟定零件编号。

款式	型号	倾斜扭矩N·m		旋转扭矩N·m			零件号			
							壁挂式支臂		桌面支臂	
		向后	向前	显示器支架	壁挂式	中心接点	无缺口	导线缺口	无缺口	导线缺口
倾斜和旋转	101	7.9	1.13	4.3	N/A	N/A	AV-D32-10K101-XX	AV-D32-10K111-XX	AV-D32-10K121-XX	AV-D32-10K131-XX
	102	15.4	2.26	4.3	N/A	N/A	AV-D32-10K102-XX	AV-D32-10K112-XX	AV-D32-10K122-XX	AV-D32-10K132-XX
	103	8.6	6.0	4.3	N/A	N/A	AV-D32-10K103-XX	AV-D32-10K113-XX	AV-D32-10K123-XX	AV-D32-10K133-XX
单摆臂	101	7.9	1.13	4.3	9.8	N/A	AV-D32-23A101-XX	AV-D32-23A111-XX	AV-D32-23A121-XX	AV-D32-23A131-XX
	102	15.4	2.26	4.3	9.8	N/A	AV-D32-23A102-XX	AV-D32-23A112-XX	AV-D32-23A122-XX	AV-D32-23A132-XX
	103	8.6	6.0	4.3	9.8	N/A	AV-D32-23A103-XX	AV-D32-23A113-XX	AV-D32-23A123-XX	AV-D32-23A133-XX
双摆臂	101	7.9	1.13	4.3	9.8	9.8	AV-D32-46D101-XX	AV-D32-46D111-XX	AV-D32-46D121-XX	AV-D32-46D131-XX
	102	15.4	2.26	4.3	9.8	9.8	AV-D32-46D102-XX	AV-D32-46D112-XX	AV-D32-46D122-XX	AV-D32-46D132-XX
	103	8.6	6.0	4.3	9.8	9.8	AV-D32-46D103-XX	AV-D32-46D113-XX	AV-D32-46D123-XX	AV-D32-46D133-XX

零件号示例

AV-D32-23A101-50 = 单摆臂，型号101，壁挂式，无线缺口，黑色

关于倾斜版本，请参阅第58-59页。

XX	颜色
50	黑色
76	白色

其他可用选项。有关种类、零件号、安装及规格的详细信息，请访问

INFO CLIC **www.southco.com/AV**

尺寸单位为毫米，除非另有声明

southco® CONNECT · CREATE · INNOVATE

AV 系列动态安装支臂

倾斜和旋转 · 单摆臂 · 双摆臂

- 操作顺畅，得心应手
- 无须使用旋钮或工具即可重新定位显示屏
- 所有位置均得到稳固支撑

安装

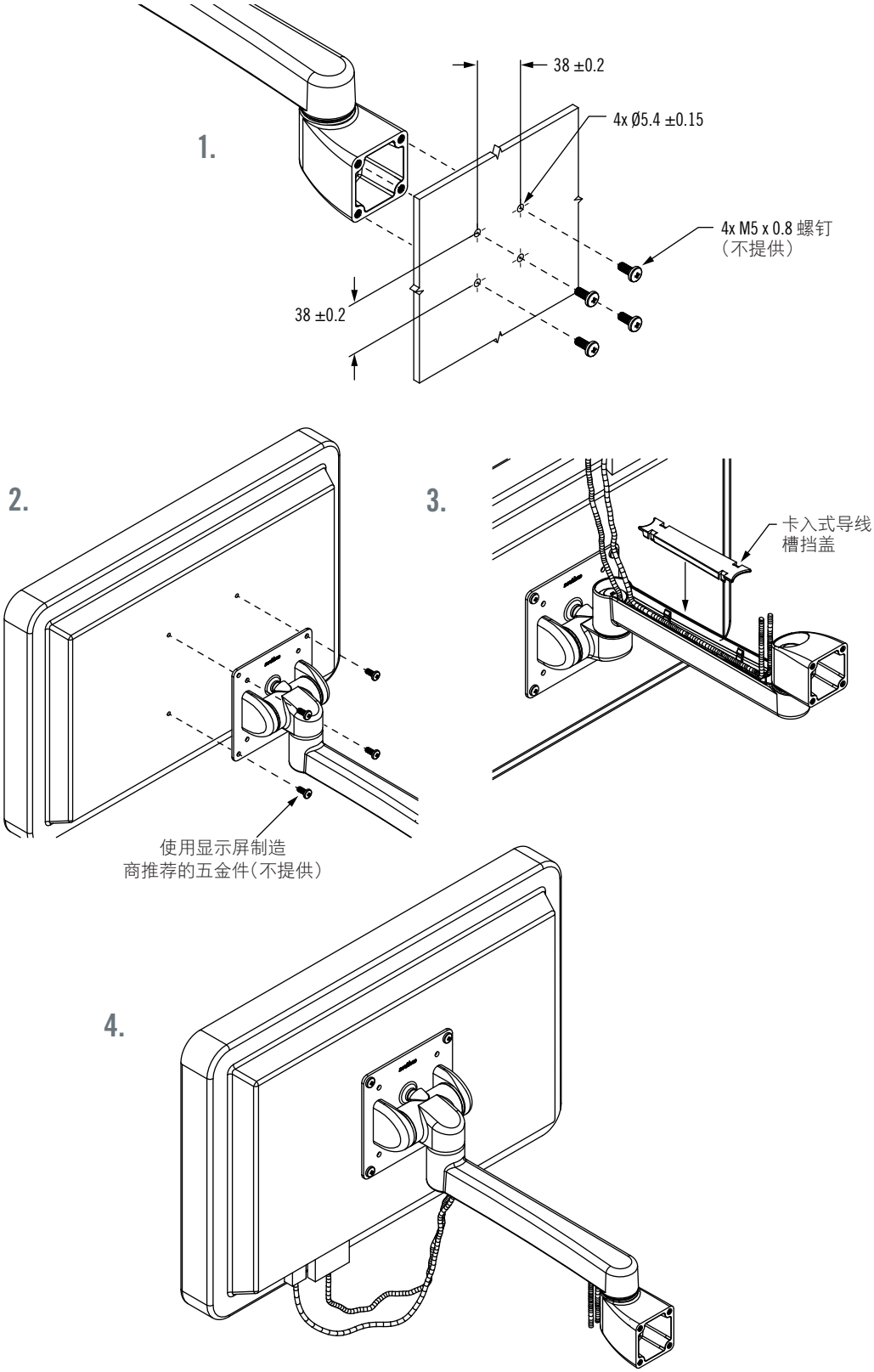

其他可用选项。有关种类、零件号、安装及规格的详细信息，请访问

INFO CLIC *www.southco.com/AV*

southco®
CONNECT · CREATE · INNOVATE

尺寸单位为毫米，除非另有声明

AV 系列动态安装支臂

倾斜和旋转 · 单摆臂 · 双摆臂 · 重型

- **直观的抓握和移动操作，提升了用户体验**
- 无须使用旋钮或工具即可重新定位显示屏精确控制操作力度，确保良好手感，减少走位在动载荷的应用下同样稳固支持
- **操作稳定，重复性强**
- **完全密闭，设计便于清洗**
- **卡入式导线管理盖**
- **工厂组装，即时使用**

倾斜和旋转

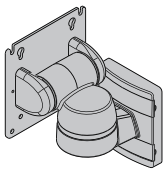

单摆臂

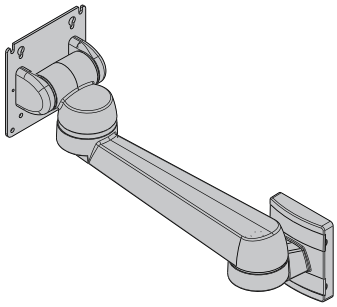

双摆臂

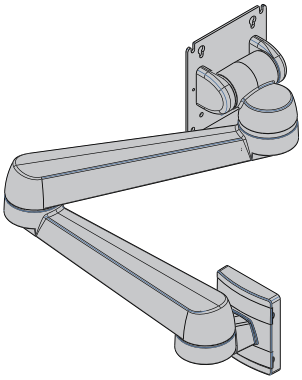

固定板

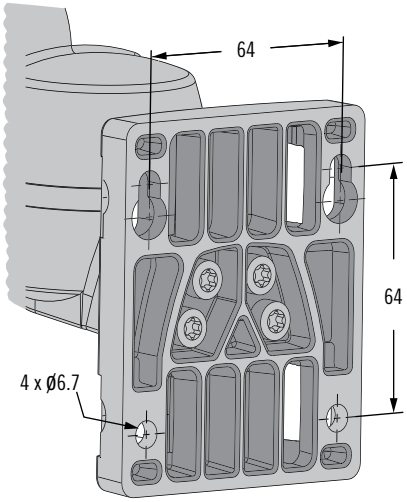

显示屏固定板

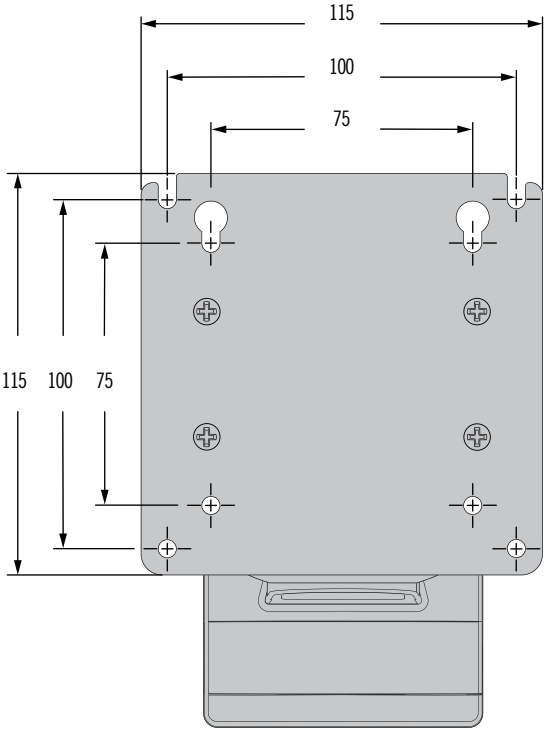

VESA MIS-D, 100, C

*VESA*和*VESA MOUNTING COMPLIANT*是Video Electronics Standards Association的注册商标。

其他可用选项。有关种类、零件号、安装及规格的详细信息，请访问

INFO CLIC **www.southco.com/AV**

尺寸单位为毫米，除非另有声明

southco®
CONNECT · CREATE · INNOVATE

AV 系列动态安装支臂

倾斜和旋转 · 单摆臂 · 双摆臂 · 重型

- 操作顺畅，得心应手
- 使用旋钮或工具即可调
- 整显示屏
- 稳固支持

倾斜和旋转

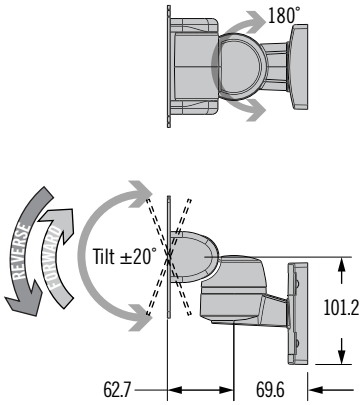

单摆臂

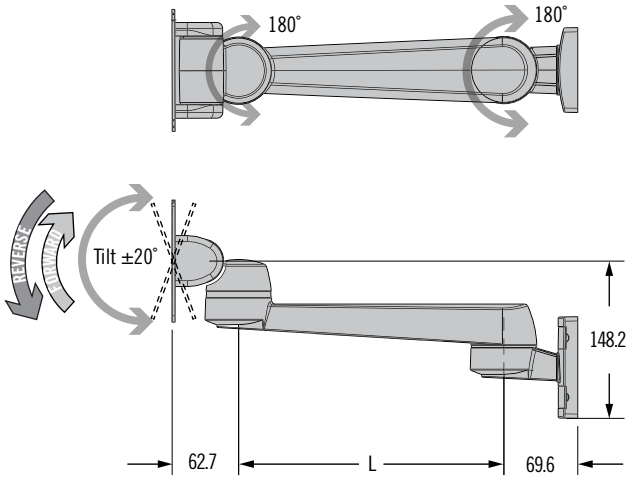

双摆臂

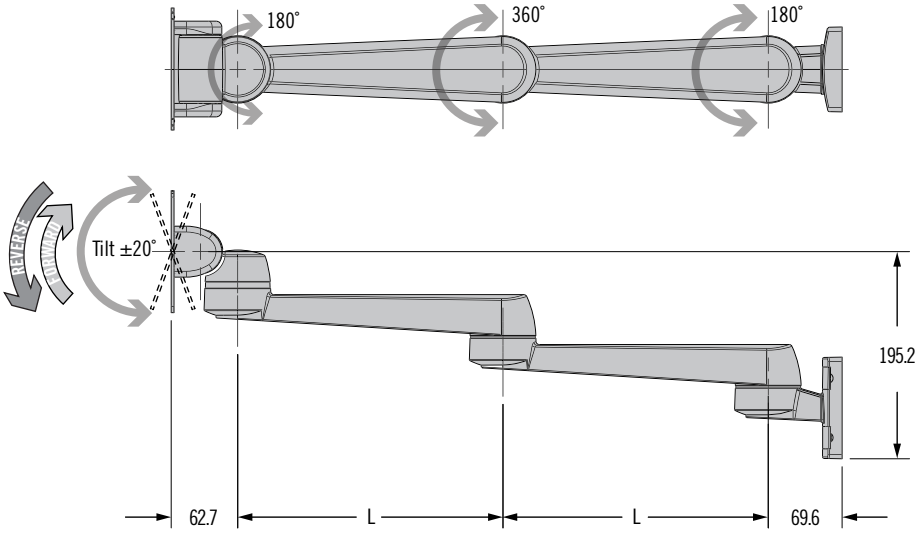

其他可用选项。有关种类、零件号、安装及规格的详细信息，请访问

INFO CLIC **www.southco.com/AV**

southco®
CONNECT · CREATE · INNOVATE

尺寸单位为毫米，除非另有声明

AV 系列动态安装支臂

倾斜和旋转·单摆臂·双摆臂·重型

材料和表面处理

铝合金，粉末喷涂

性能详述

周期性能：20,000次周期。详情请参阅图纸。

附注：双摆臂适用于重达18kg的屏幕

最大工作动力载荷：

141型和143型：70N

142型：100N

144型：225N

平均极限载荷：

倾斜和旋转：2300N

单摆臂：1600N

双摆臂：1050N

零件号示例

AV-D40-25A142-50=单摆臂，250mm，型号142，黑色

规格和型号选择

第一步

找出显示器重量，以及安装面与重心之间的距离(d)。

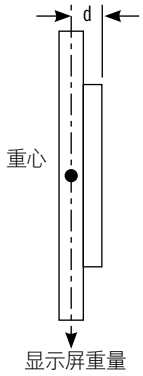

第二步

下表选择型号(141、142、143、或144型)。

附注：不建议超过18kg使用双摆臂

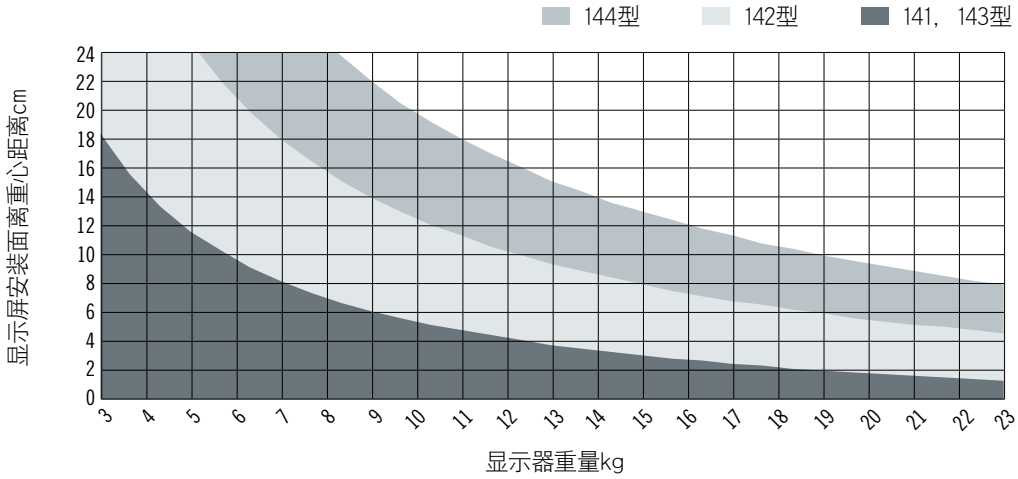

第三步

按下面选择长度和颜色，拟定零件编号。

款式	型号	倾斜扭矩N·m		旋转扭矩N·m			支臂长度，L		
		向后	向前	显示器支架	壁挂式	中心接点	无	250	325
倾斜和旋转	141	7.9	1.3	3	N/A	N/A	AV-D40-13K141-XX	N/A	N/A
	142	15.4	2.26	3	N/A	N/A	AV-D40-13K142-XX	N/A	N/A
	143	8.6	6.0	3	N/A	N/A	AV-D40-13K143-XX	N/A	N/A
	144	23.1	7	3	N/A	N/A	AV-D40-13K144-XX	N/A	N/A
单摆臂	141	7.9	1.3	3	6	N/A	N/A	AV-D40-25A141-XX	AV-D40-33A141-XX
	142	15.4	2.26	3	6	N/A	N/A	AV-D40-25A142-XX	AV-D40-33A142-XX
	143	8.6	6.0	3	6	N/A	N/A	AV-D40-25A143-XX	AV-D40-33A143-XX
	144	23.1	7	3	6	N/A	N/A	AV-D40-25A144-XX	AV-D40-33A144-XX
双摆臂	141	7.9	1.3	3	6	3	N/A	AV-D40-50D141-XX	AV-D40-65D141-XX
	142	15.4	2.26	3	6	3	N/A	AV-D40-50D142-XX	AV-D40-65D142-XX
	143	8.6	6.0	3	6	3	N/A	AV-D40-50D143-XX	AV-D40-65D143-XX
	144	23.1	7	3	6	3	N/A	AV-D40-50D144-XX	AV-D40-65D144-XX

XX	颜色
50	黑色
76	白色

其他可用选项。有关种类、零件号、安装及规格的详细信息，请访问

INFO CLIC www.southco.com/AV

尺寸单位为毫米，除非另有声明

southco® CONNECT · CREATE · INNOVATE

AV 系列动态安装支臂

倾斜和旋转·单摆臂·双摆臂·重型

- 操作顺畅，得心应手
- 使用旋钮或工具即可调
- 整显示屏
- 稳固支持

安装

1.

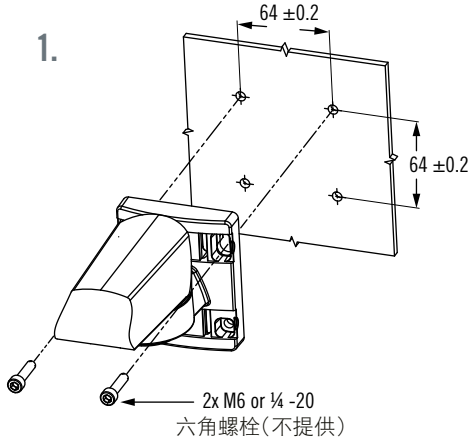

2.

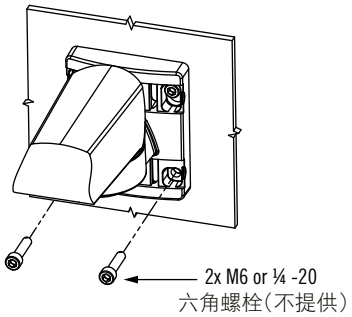

3.

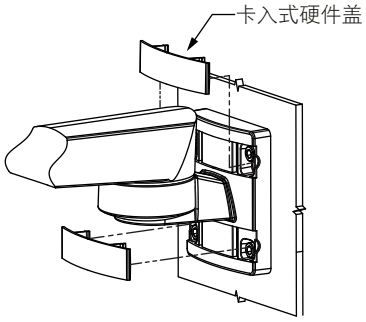

4.

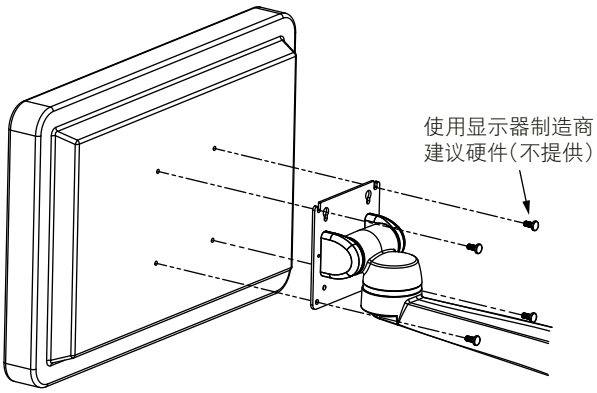

5.

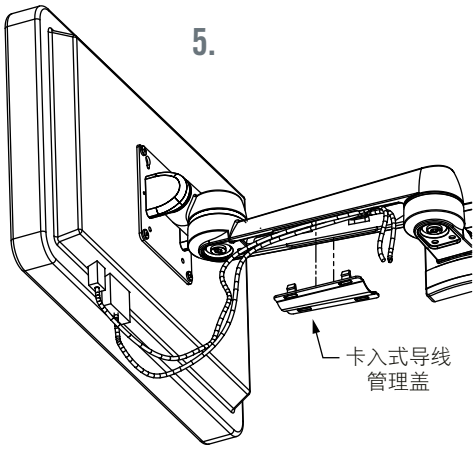

6.

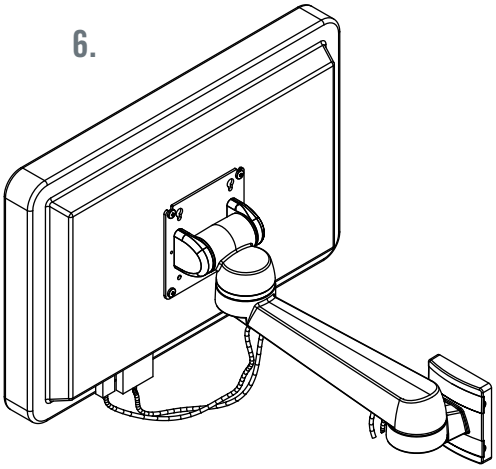

固定支臂和安装板的螺钉不得随意拆除或松动。当螺钉被拆除或松动时，使用新M6×1.0安装螺丝，12.9级和高强度帽头螺钉和垫圈，并拧紧至14-16Nm。
支臂最大承重单臂达到23kg/双手臂18kg。当安装螺钉在移除或松动情况时或者在移除或松动和故障情况下，以制造商螺钉指定的新的安装螺钉取代，拧紧到14-16Nm,可能导致螺栓产生问题，造成人身和财产损失。

其他可用选项。有关种类、零件号、安装及规格的详细信息，请访问

INFO CLIC **www.southco.com/AV**

southco®
CONNECT · CREATE · INNOVATE

尺寸单位为毫米，除非另有声明